PRODUKTDATENBLATT

DICKOW PUMPEN

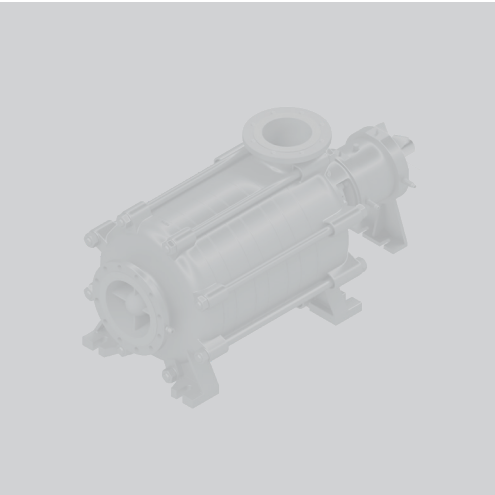

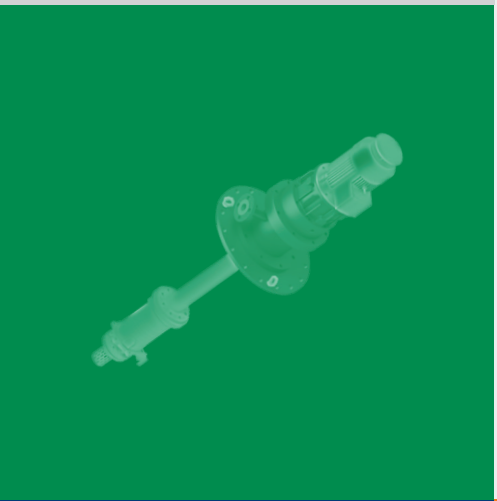

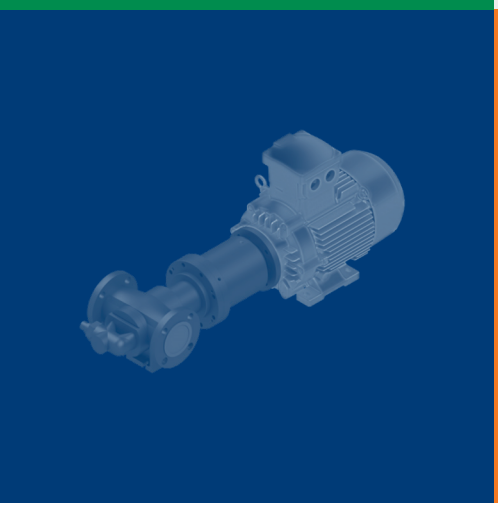

IHR NUTZEN:

- Optimaler Zulauf
- Große Variantenvielfalt
- Tauchtiefe bis zu 6 Meter

TAUCHPUMPE **NCT**

+SONDERAUSFÜHRUNG FÜR ZONE 0

DIE PUMPEN-MANUFAKTUR FÜR INDUSTRIEPUMPEN

TAUCHPUMPE **NCT**

Beschreibung / Anwendung

Die Type NCT ist eine Spiralgehäuse-Tauchpumpe mit Wellenabdichtung nach dem Prinzip der Zweirohrpumpe, d.h. getrenntem Wellenführungsrohr und Druckrohr.

Der hydraulische Pumpenteil ist im Behälter bzw. im Fördermedium angeordnet.

Die Verbindung erfolgt durch einen mehrstufig aufgebauten Wellen- und Rohrstrang. Die Lagerung der Pumpen- und Antriebswellen erfolgt in Gleitlagern. Die obere Antriebswelle ist durch ein fettgeschmiertes doppelseitiges Schrägkugellager fixiert. Damit sind Tauchtiefen bis zu 6 Meter möglich und das bei einer maximalen Betriebstemperatur von 200°C.

Neben dem Standarddesign ist auch die Lieferung als Cantilever Ausführung ohne Gleitlager, eine beheizte Ausführung und eine ölgeschmierte Version gemäß API 610 möglich. Außerdem ist die NCT auch als Variante für den Einsatz in Zone 0 gemäß Explsoionsschutzrichtlinie verfügbar.

Anwendung

- Öl & Gas
- Chemie & Petrochemie
- Offshore
- Schiffstechnik & Marine
- Betankungsanlagen & Aviatik
- Tanklager & Tankfarmen
- Erneuerbare Energien & Umwelttechnik

Info NCT

TAUCHPUMPE **NCT**

Technische Daten

Ausführung

Pumpentyp	Spiralgehäusepumpe
Stufen	Einstufig
Abdichtung	Gleitringdichtung od. Stopfbuchse
Aufstellung	Vertikal
Selbstansaugend	Nein
Lagerung	Wälzlager, produktseitig Gleitlager
Schmierung	Fett / Öl

Technische Daten

Q max*	1000 m^3/h
H max*	250 m
Betriebsdruck**	16 bar
Temperatur**	200°C
max. Drehzahl	3500 min^{-1}

** abhängig von Größe und Geschwindigkeit*

*** höhere Temperaturen und Drücke auf Anfrage*

Werkstoffe

Sphäroguss (EN-GJS) / Stahlguss (GP-240 GH), Austenitischer Stahlguss (1.4408/1.4571), Duplex (1.4517), Ni-Basis (2.4686)

Normen

ISO 5199 / API 610 (VS4)

Ex-Schutz: Kategorie 1 / Zone 0

TAUCHPUMPE **NCT**

Schnittbild / Standardausführung

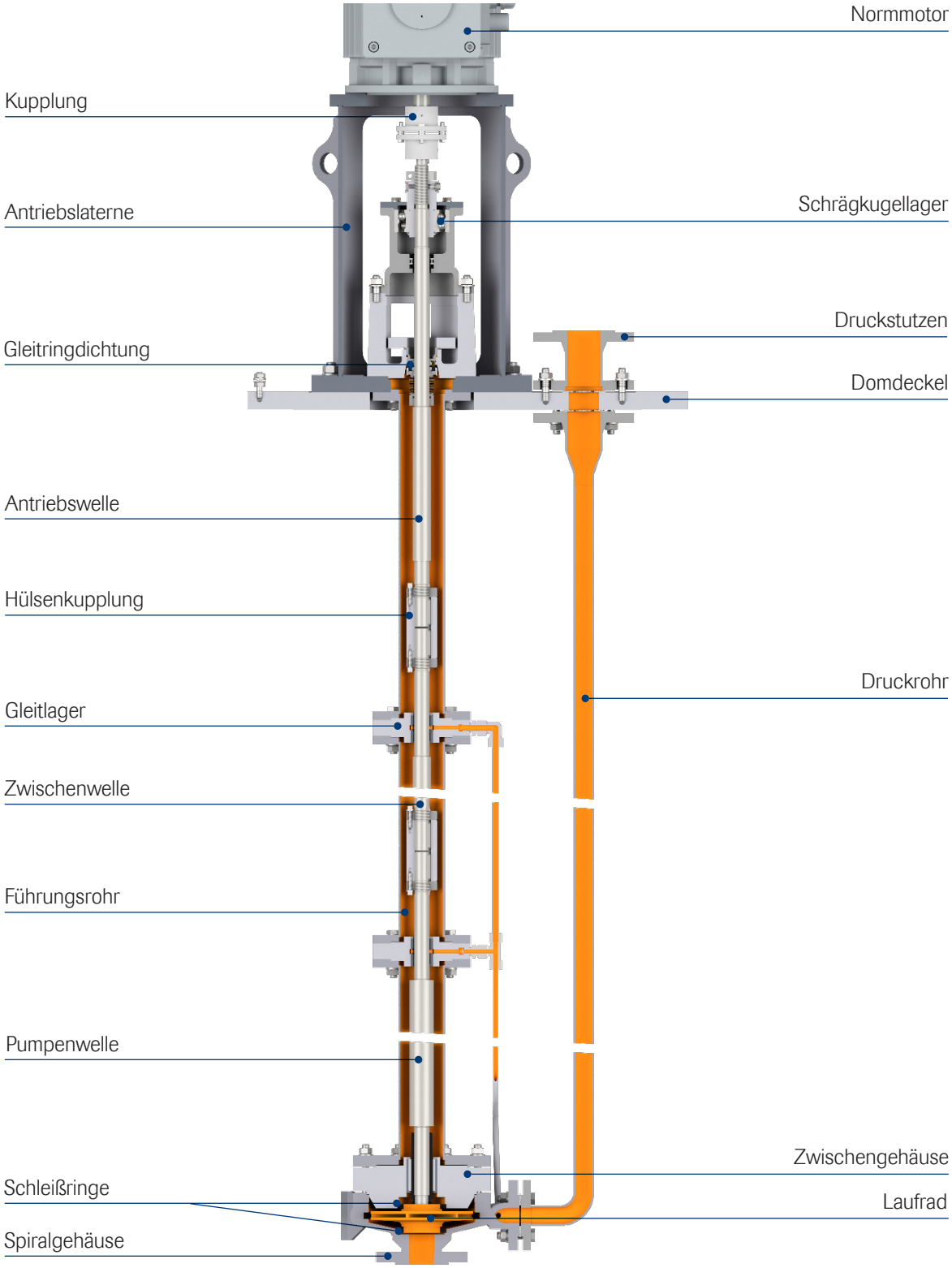

TAUCHPUMPE **NCT CAT.1**

Baumustergeprüfte ATEX-Ausführung

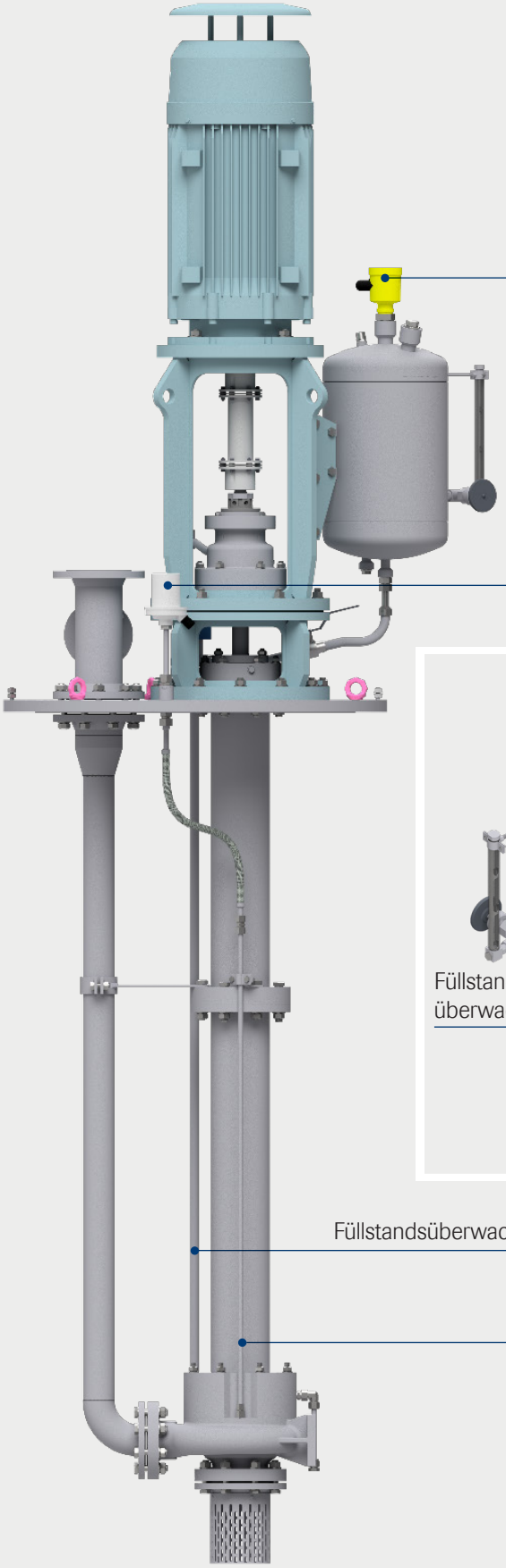

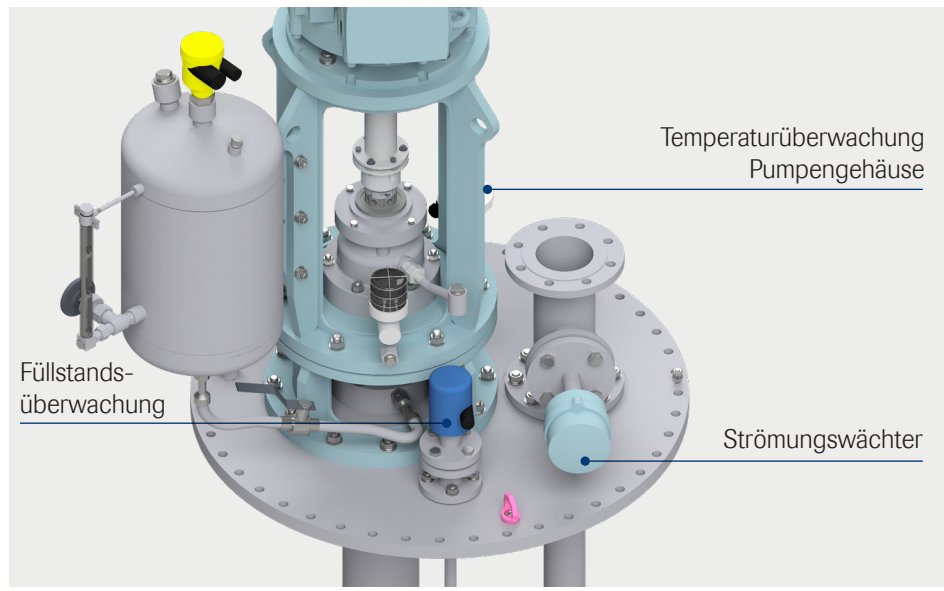

TAUCHPUMPE **NCT CAT.1**

Baumustergeprüfte ATEX-Ausführung

Kategorie 1 - Tauchpumpen werden zur Förderung entzündlicher, leichtentzündlicher und hochentzündlicher Flüssigkeiten aus der Zone 0 eingesetzt. Die Flüssigkeiten müssen der Temperaturklasse T1 bis T4 angehören.

Mit einer von der benannten Stelle ausgestellten EU-Baumusterprüfbescheinigung wird die Erfüllung der grundlegenden Sicherheits- und Gesundheitsschutzanforderungen der Explosionsschutzrichtlinie für den Bau dieser Tauchpumpen bestätigt.

Diversitäres Sicherheitskonzept

Eine Füllstandsüberwachung im Tank stellt sicher, dass während des Betriebes der Pumpe eine ausreichende Flüssigkeitsüberdeckung gewährleistet ist. Ein Strömungswächter stellt eine definierte Mindestdurchflussmenge sicher. Eine Temperaturüberwachung am Pumpenkörper verhindert eine unzulässige Erwärmung des Pumpengehäuses. Die gesamte Sicherheitskette ist im Rahmen von Wartungsmaßnahmen regelmäßig zu überprüfen. Bei diesem Konzept ist der Ausfall einer Überwachungseinrichtung als seltene Störung zu betrachten. Der gleichzeitige Ausfall mehrerer Überwachungseinrichtungen ist ausreichend unwahrscheinlich.

Anschrift
Dickow Pumpen
GmbH & Co. KG
Siemensstraße 22
D-84478 Waldkraiburg

Phone
+49 (0)8638 602-0

Internet
info@dickow.de
www.dickow.de

Homepage:

3/2024